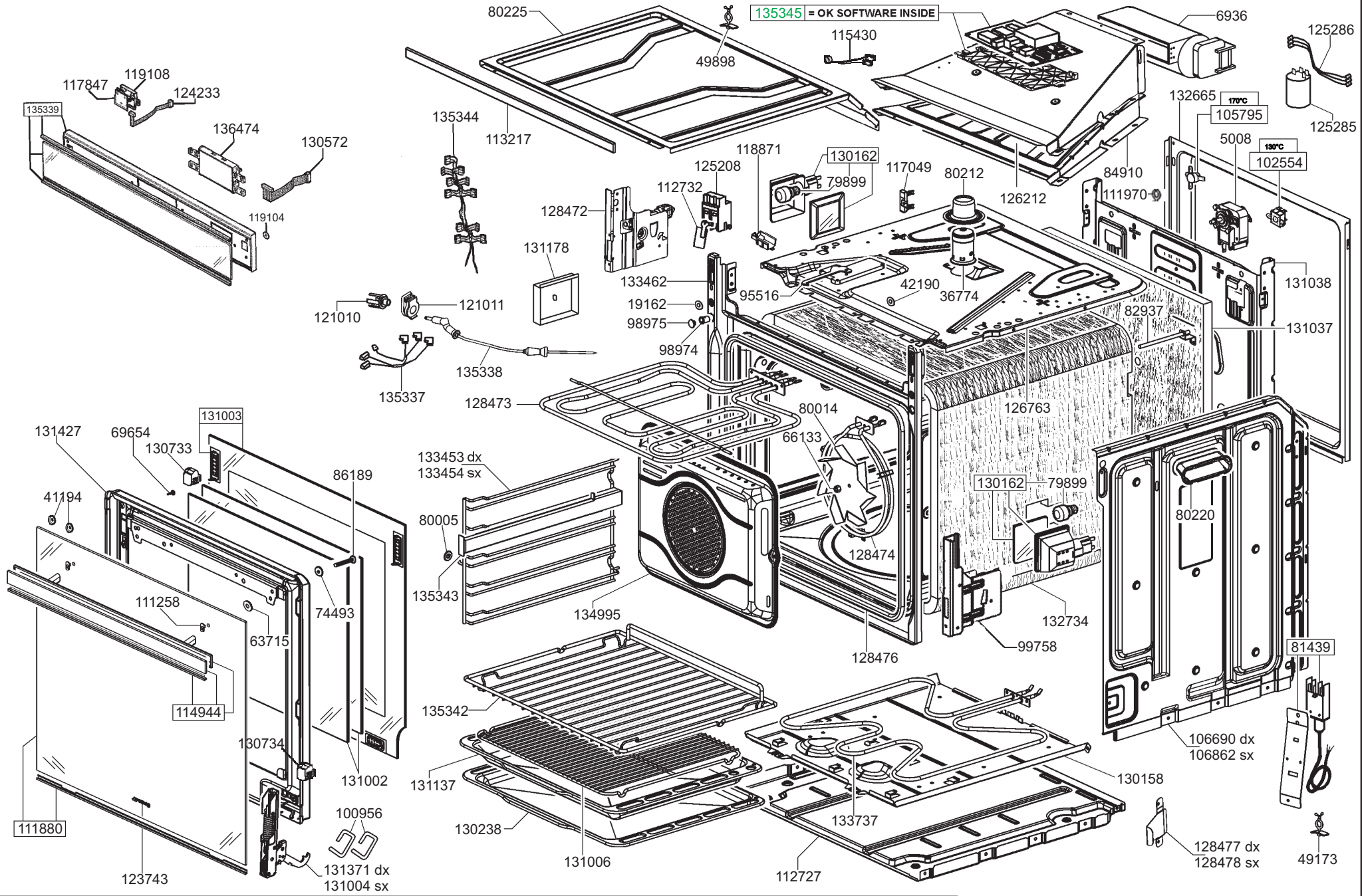
135345 = OK SOFTWARE INSIDE
80225
49898
115430
6936
125286
125285
117847
119108
124233
135339
136474
130572
119104
135344
113217
118871
130162
79899
125208
112732
128472
117049
80212
126212
84910
111970
132665
170°C
105795
5008
130°C
102554
131178
133462
95516
42190
36774
82937
131038
131037
121010
121011
19162
98975
98974
135338
135337
128473
126763
80014
66133
131003
131427
69654
130733
86189
133453 dx
133454 sx
41194
80005
135343
130162
79899
80220
128474
111258
63715
74493
134995
132734
99758
128476
81439
114944
135342
130734
131002
131137
106690 dx
106862 sx
130158
111880
100956
130238
133737
128477 dx
128478 sx
49173
123743
131371 dx
131004 sx
131006
112727

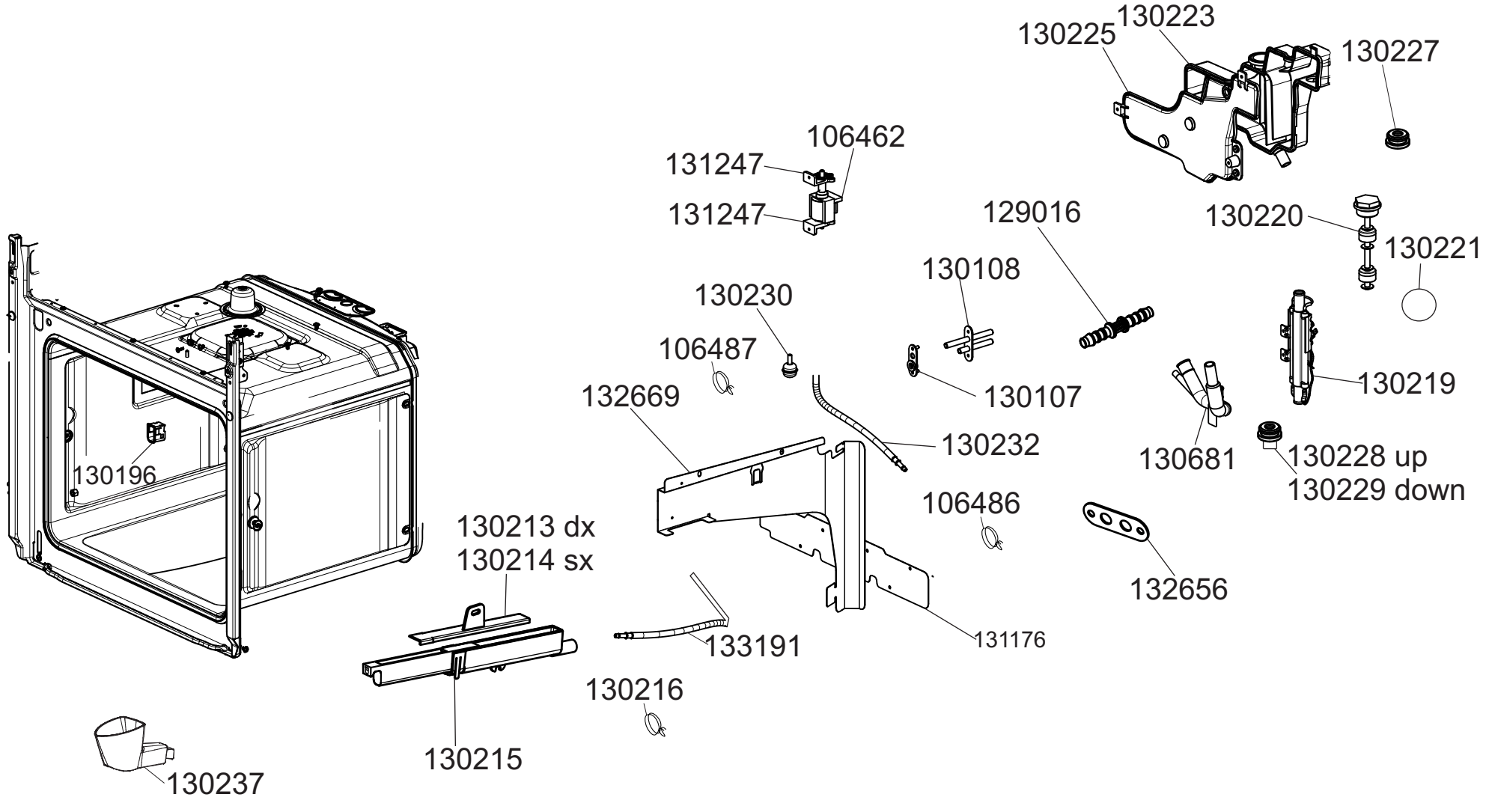
130225
130223
130227
106462
131247
131247
129016
130220
130221
130108
130230
106487
130107
130219
132669
130232
130681
130228 up
130229 down
130196
106486
130213 dx
130214 sx
132656
133191
131176
130216
130215
130237